AXENT(Shanghai) Corporation Ltd.
Add: A,C,D Rooms,10F,No.9 Zhenning Road,
Changning District,Shanghai,China

上海优胜卫厨科技有限公司
地址：上海市长宁区镇宁路9号10楼A、C、D室

客服电话：800 820 9880　400 888 9880
E-mail：info@axentbath.com　www.axentbath.com

2017/06/30
P/N:224009200505

AXENT
SWITZERLAND

USER MANUAL
用户手册

1-pc Toilet
连体坐便器

W012-1131 斯蒂尔
W012-1141 斯蒂尔

故障排除表

故障排除表

常见故障	故障原因	处理方法
坐便器盖下落速度快、有响声(只适用于缓冲坐便器盖)	阻尼器受损	参考坐便器盖故障排除表修理
运动件不灵活	水垢的影响	清除水垢
	杂质的影响	清除杂质
	有时在调整时未正确回位，有运动干涉	调整配件位置，使之不要与坐便器、补水管组件发生干涉

感谢您的信任

衷心感谢您购买AXENT产品，在您使用产品之前，您可以从本手册中了解有关产品使用方法等重要事项。

请您遵循说明书中的记载事项。
请在阅读后，与保修卡、安装说明书一起妥善保管，以备日后需要时查阅。
本手册的插图仅为示意，具体请以产品实物为准。
本手册含【安装说明】

我们期待您能通过本手册掌握AXENT产品的使用方法。

为确保该产品能提供最佳的功能及保证您的人身安全。
我们请您：

在首次使用之前，认真阅读本操作说明，并遵循安全提示！

温馨提示

欢迎使用**AXENT**品牌产品

安装前温馨提示

请详细阅读说明书，以便熟悉所需的工具、配件及安装步骤，避免由于安装不当造成不必要的损失。
本说明书所载之相关资料，乃以印刷产品之最新状况为依据，对于产品特性、包装及供应情形，本公司保留随时修改之权利，恕不另行通知。
因陶瓷制品容易损坏，安装时需小心轻放，同时锁紧螺母不能锁的过紧。
安装前，卫生间墙、地砖已完成施工，并且预留坑管和给水管路。
本说明书的部件尺寸为标定值，误差符合GB6952之规定。
坑管中心点到墙的距离应符合所购坐便器的坑距。
安装前请将坐便器排污口周围的垃圾或沙砾等清理干净。
请遵守当地所有给排水及建筑规定。
安装配件时请勿使用任何粘胶剂。
安装前，务必先放水冲洗供水管道（水箱），以免堵塞产品。

用户注意事项

为使您能安全、卫生地使用坐便器，请您遵照以下指示进行坐便器的清理和维护；
禁止在0℃以下水的环境中使用。
根据所在地的水质情况，注意定期清洗水箱及配件，城市自来水用户每年至少清洗一次。
请勿用清洁剂清洗水箱内壁或零件，含氯(次氯酸钙)的清洁剂会严重破坏水箱内的装置，从而引起渗漏，进而对楼宇结构造成损坏(若因此造成之损害，本公司将不负赔偿之责)。
用户每周至少清洗坐便器一次，若所在地所供应的水质为硬质水，更需注意保持冲水孔的清洁。利用长把清洁刷清洗冲水孔，请勿用钢丝刷之类用品清洗，以防磨损坐便器表面。
勿放重物在座圈上，以免损坏座圈。
勿站立在坐便器上，以免坐便器倾倒、破损而造成人体损伤。
请勿使用具研磨效果之清洁剂或溶剂清洁坐便器，以免造成产品表面的损坏。
产品正常供水水压在0.1~0.9Mpa之间，供水管内径大于10mm，否则会影响产品的冲水功能。
请勿将燃烧物和易燃物丢进坐便器或置于产品附近。

故障排除表

故障排除表

常见故障	故障原因	处理方法
进水阀无法进水或进水极少	进水阀关闭	打开进水阀
	水压过低(<0.02MPa)	查找原因(用水高峰期,停水等)
	阀盖被堵塞	清洗阀盖
	进水组管路或配件中有异物卡塞	顺着水流通路检查清除异物
	过滤器被堵塞	清洗过滤器芯
	杠杆支座小孔堵塞	清洗杠杆支座小孔
进水阀无法关闭或关闭后仍有渗漏	阀盖组件的进水密封圈破损	更换进水密封圈
	进水杠杆上的控制片破损	更换控制片
	“O”形圈破损	更换“O”形圈
	压紧“O”形圈的压紧套滑落	重新压紧压紧套
	进水阀水位调整高于溢流管口	调低进水阀水位高度至合适高度
	水压过高(>0.9MPa)	适当旋转开关，降低水压
	排水阀未拧紧，有漏水	拧紧排水阀
坐便器长期有水连续不断流出	按钮顶杆长度过长	调整按钮顶杆至合适长度
	排水阀止水垫片有异物或老化	检查或更换
	进水阀不止水	清洗或更换阀盖组件的进水密封圈
	进水阀水位调整高于溢流管口	调整进水阀水位高度至合适位置
	其他部件对排水阀的干涉	调整安装位置
按下按钮时能排水，松手后立即停止排水或按下全排水按钮能排水，但排水量过少	按钮顶杆长度过短	调整按钮顶杆至合适长度
	上浮筒位置调整过高	调低上浮筒至合适位置
坐便器溢臭、溢水	基座与排污管未密合	调整或更换排污管密封圈
	排污管或通道阻塞	检查并清除即可

7.在坐便器座圈处放置水平尺，将坐便器调校至水平；用固定螺钉垫上垫圈，穿过坐便器固定孔，旋紧7字块，适当旋紧，盖上装饰帽，两边相同。

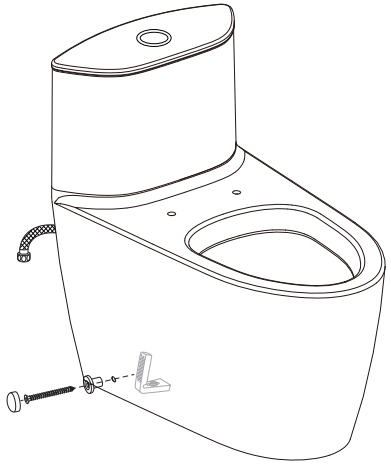

8.配普通盖板

如图示，先把进水管与角阀连接，恰当拧紧；盖板安装方法请参照盖板安装说明书。

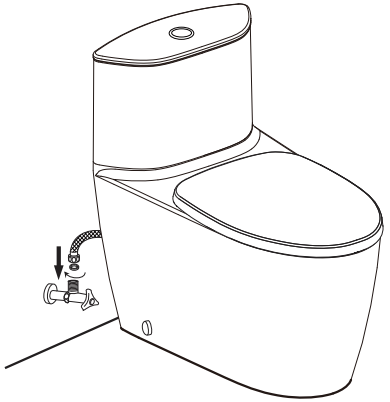

9.配智能盖板

用供水管两头各连接三通管和主体，恰当拧紧；智能盖板安装方法请参照智能盖板安装说明书。

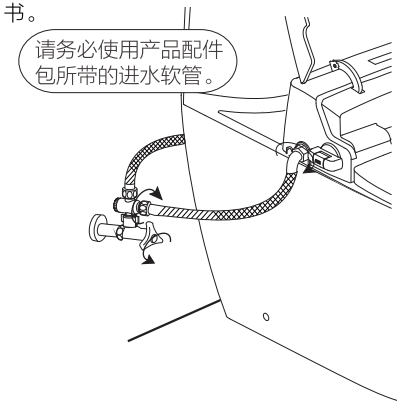

10.上述操作完成后，用干布将坐便器与地面的接触面再次擦干净，不能有水滴和杂物，然后用防霉密封胶均匀涂抹。

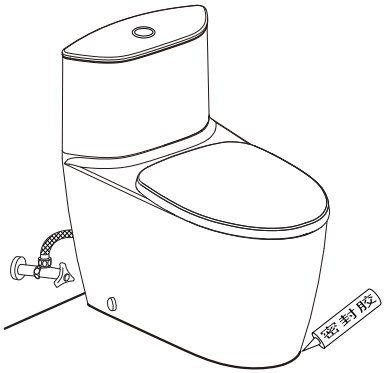

温馨提示：

坐便器安装完成后禁止立即使用，等防霉密封胶凝固后，方可使用。

保持坐便器周围地面的干燥，24小时内不能让坐便器接触水，以免影响防霉密封胶的作用。

产品简图

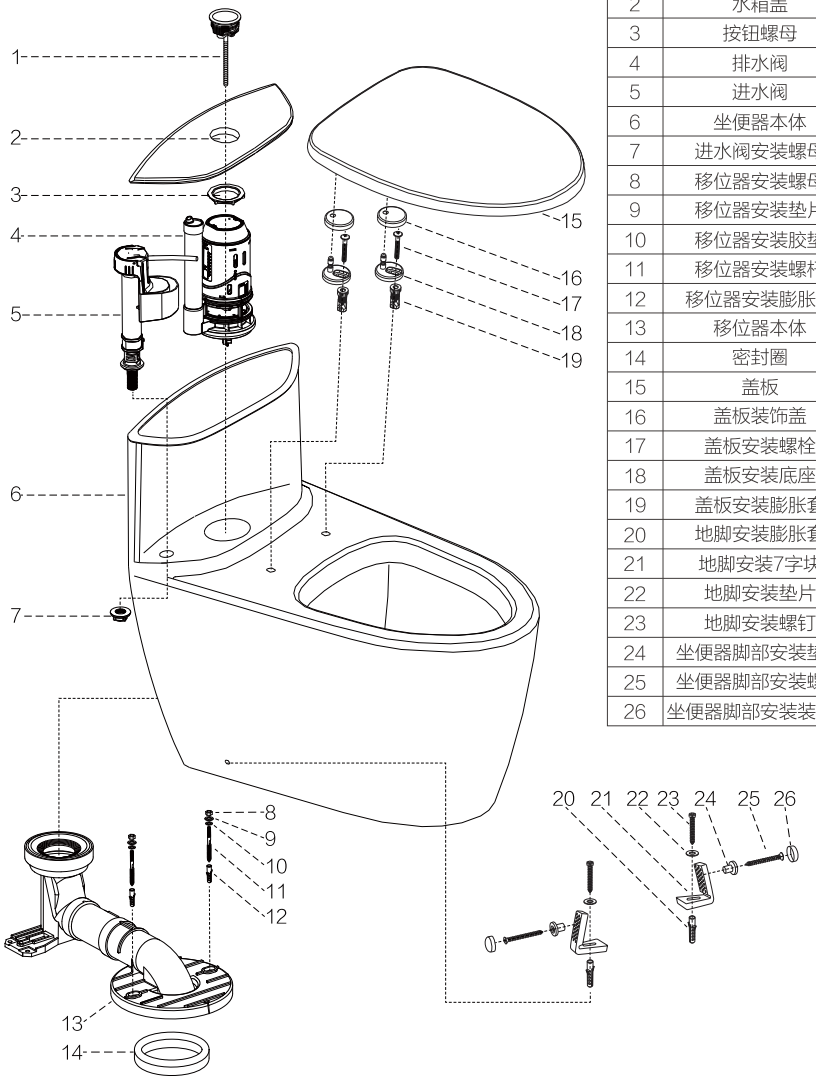

代号	名 称	数量
1	按钮	1
2	水箱盖	1
3	按钮螺母	1
4	排水阀	1
5	进水阀	1
6	坐便器本体	1
7	进水阀安装螺母	1
8	移位器安装螺母	2
9	移位器安装垫片	2
10	移位器安装胶垫	2
11	移位器安装螺杆	2
12	移位器安装膨胀套	2
13	移位器本体	1
14	密封圈	1
15	盖板	1
16	盖板装饰盖	2
17	盖板安装螺栓	2
18	盖板安装底座	2
19	盖板安装膨胀套	2
20	地脚安装膨胀套	2
21	地脚安装7字块	2
22	地脚安装垫片	2
23	地脚安装螺钉	2
24	坐便器脚部安装垫片	2
25	坐便器脚部安装螺钉	2
26	坐便器脚部安装装饰盖	2

AXENT公司保留对其产品规格和尺寸更改的权利。届时，恕不另行通知

产品图

产品尺寸图

(单位:mm)

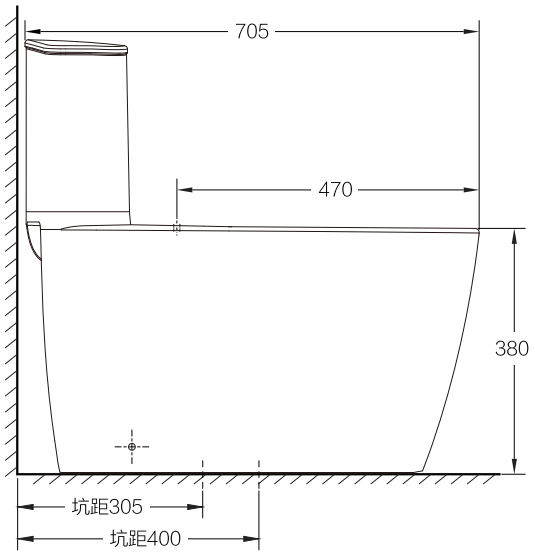

安装步骤

请确保仔细阅读此说明书，以便正确安装

1.如图示，以排水管道为中心，绘制两条中心线。

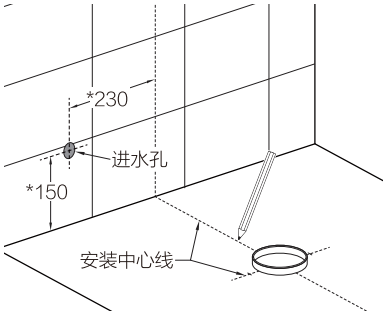

2.首先将移位器与地面横向、纵向中心线保持对齐，然后在做打孔标记；安装进水角阀，建议水管安装孔朝上。

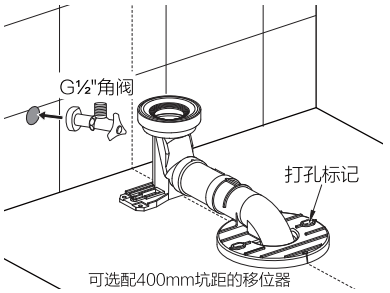

3.如图示，安装好密封圈；参照做好的标记，钻Ø10X50mm的孔，塞入膨胀套，旋入安装螺杆，依次套入胶垫、垫片、螺母，并适当旋紧。

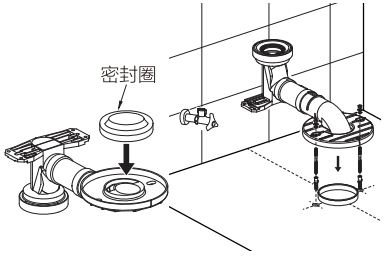

4.首先将坐便器排污管牢固套进移位器套头，建议坐便器背面与墙面留有25mm距离给供水软管通过；在安装固定孔中心，引垂直线到地面作标记，最后移出坐便器。

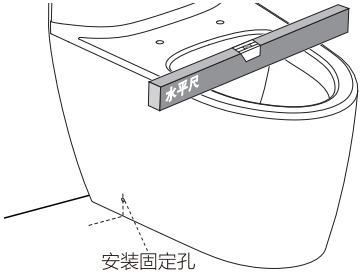

5.如图所示，作好标记，分别钻10X50mm的孔，塞入膨胀套，放上7字块，注意竖边朝外，用地脚螺丝加垫圈，将7字块牢固的固定在地面，不得晃动；用干布将移位器与地面的接触面擦干净后，用防霉密封胶均匀涂抹。

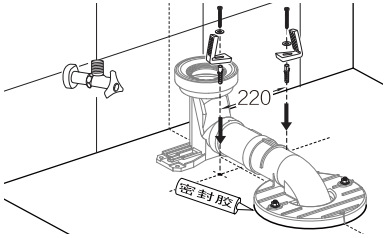
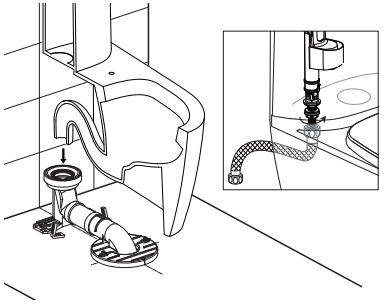
6.首先将进水管与产品进水阀连接，恰当拧紧。然后将坐便器靠近安装墙慢慢放下，使坐便器排污管套头牢固套进移位器套头。