机架水箱预安装说明书

注意事项

⚠ 提示: 表示如果无视此标志而错误理解、操作时可能发生误解、危害人体及损坏物品的事件。

⚠ 重要提示:

1.在安装机架前，请确认所安装墙壁是承重墙(如红砖墙、空心砖墙、砌块砖墙等），墙壁厚度在80mm以上，且当400kgf以上的力施加于完工后的马桶前端时，墙壁应能承受此拉力,严禁在泡沫墙、石膏板墙等墙体安装。

2.安装场地需在机架安装前规划，规格尺寸需符合下图所示尺寸。

3.在机架安装前，应先确认安装位置，并根据室内装修的总体策划确定装修完成后的地坪面FFL,在安装墙上划出FFL线，并始终以此作为高度0的基准线(如图2）.

⚠ FFL 0 =装修完成面，所有尺寸单位为毫米!

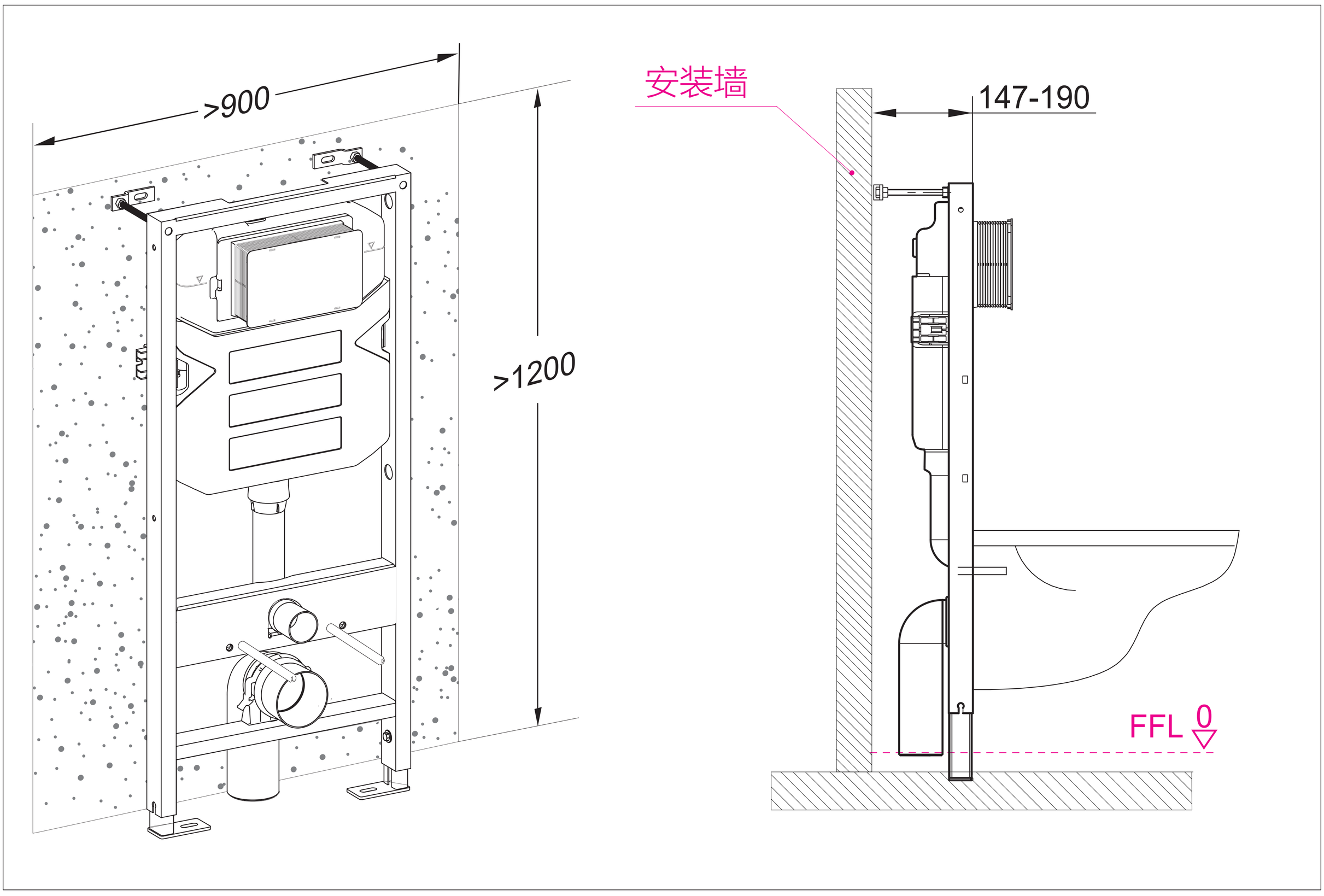

提示：以下视图为常见排水管道、供水管道铺设方式，仅供参考！且可在机架安装完成后铺设！

排污管道铺设：

图1~4为排污管安装实例，客户需根据排污口位置来具体确定，如果排污口不在其中的一种方式，请事先将排污口铺设成其中的一种方式，对应本产品排污管的输出方式。

1.方式一

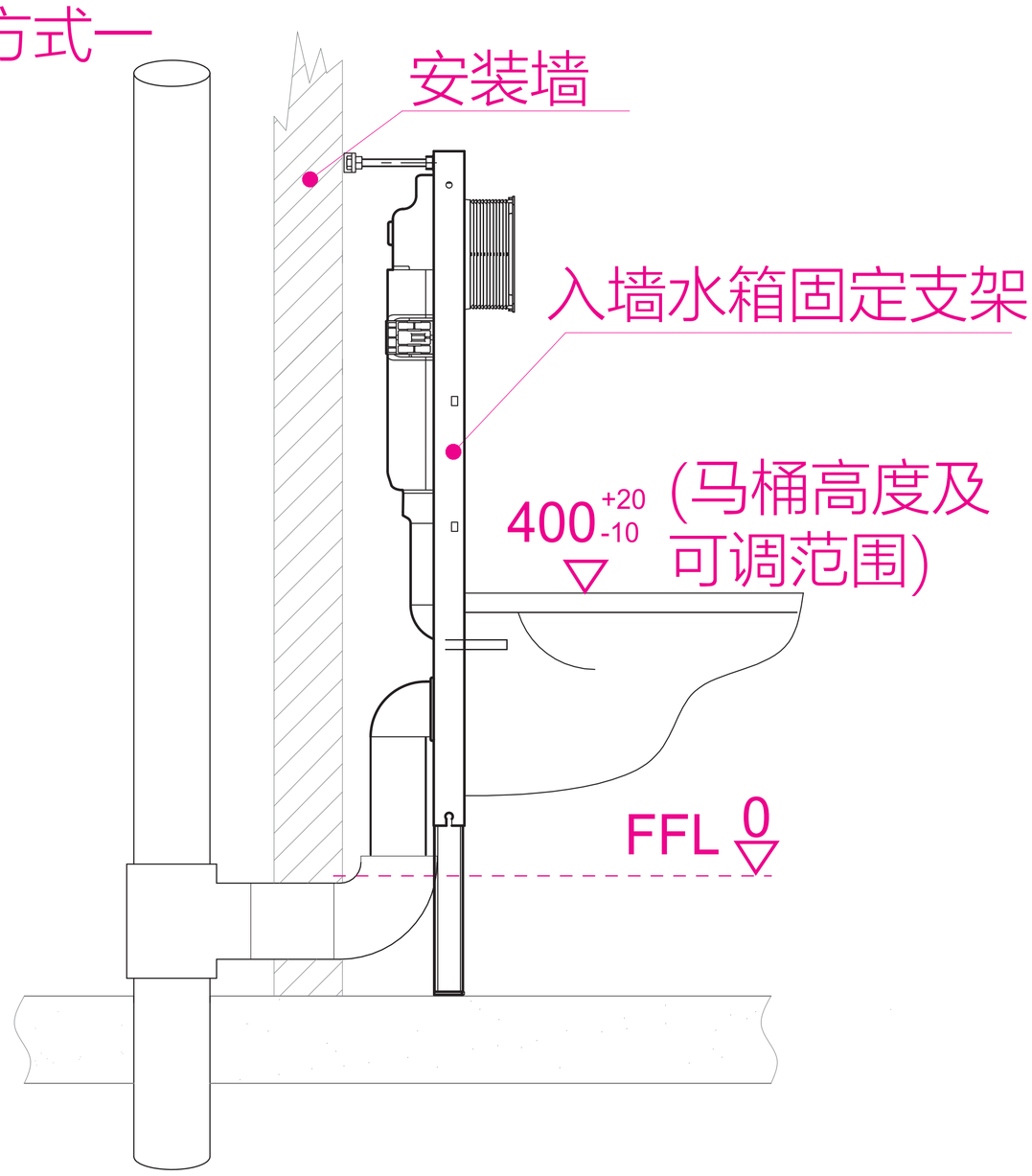

2.方式二

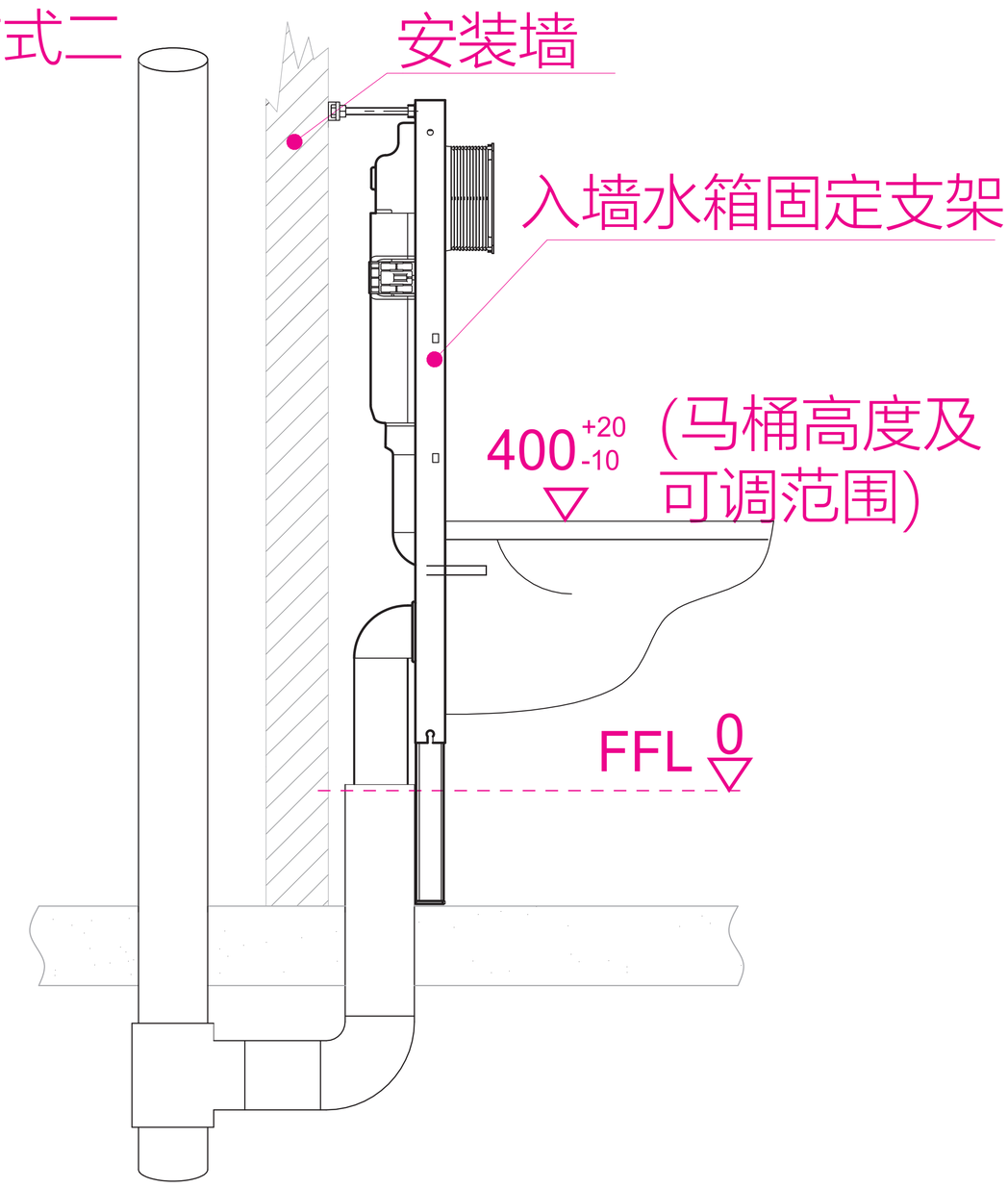

3.方式三

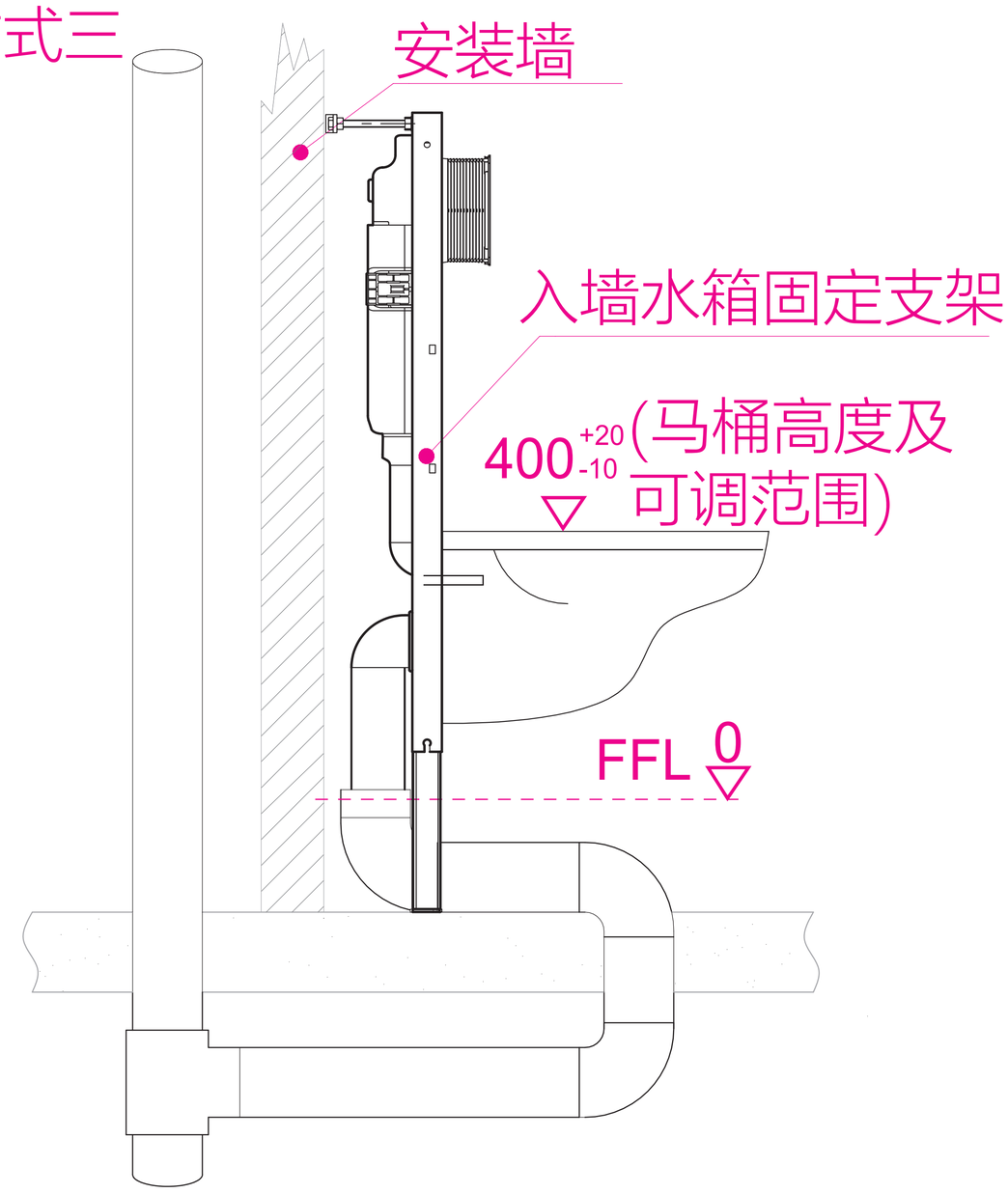

4.方式四

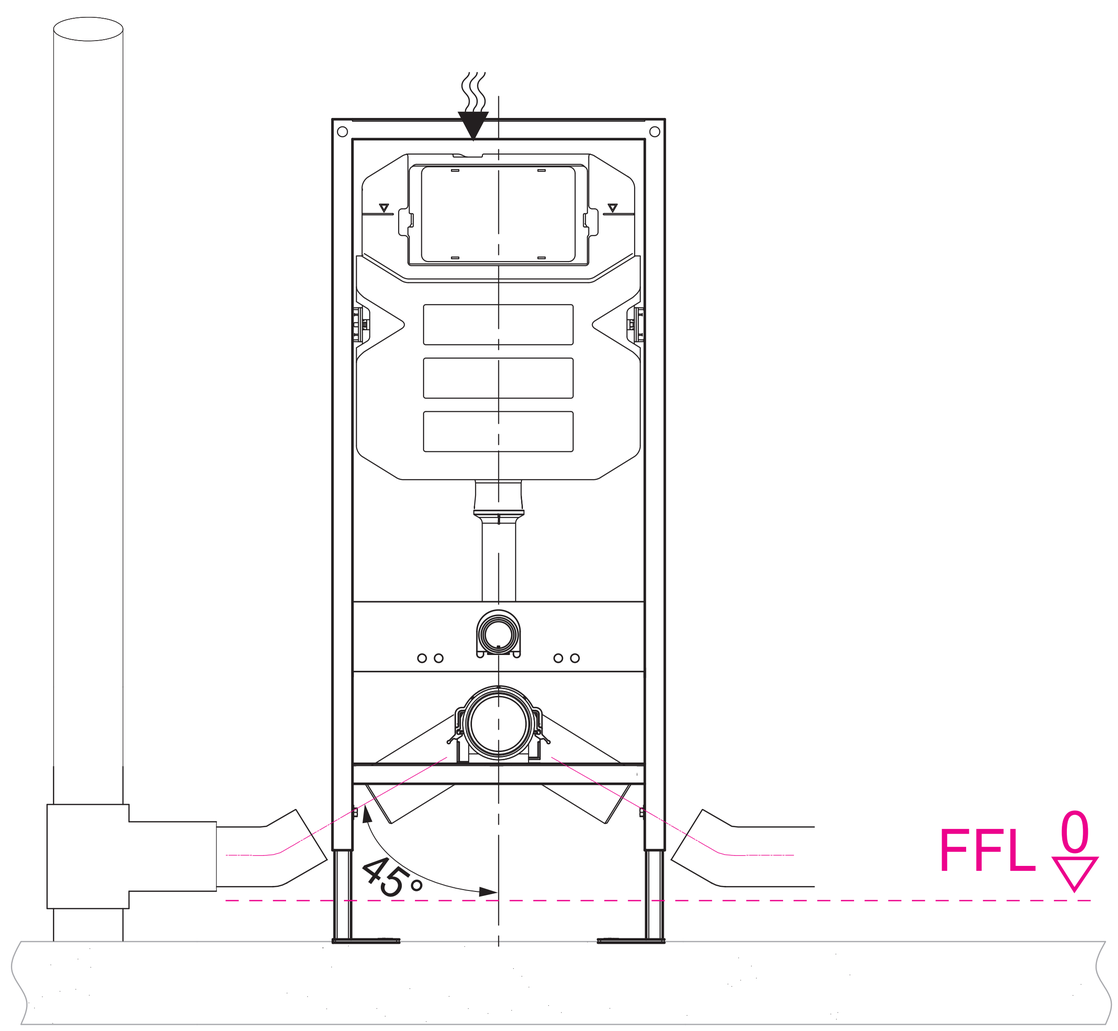

供水管道铺设：

水箱顶孔进水

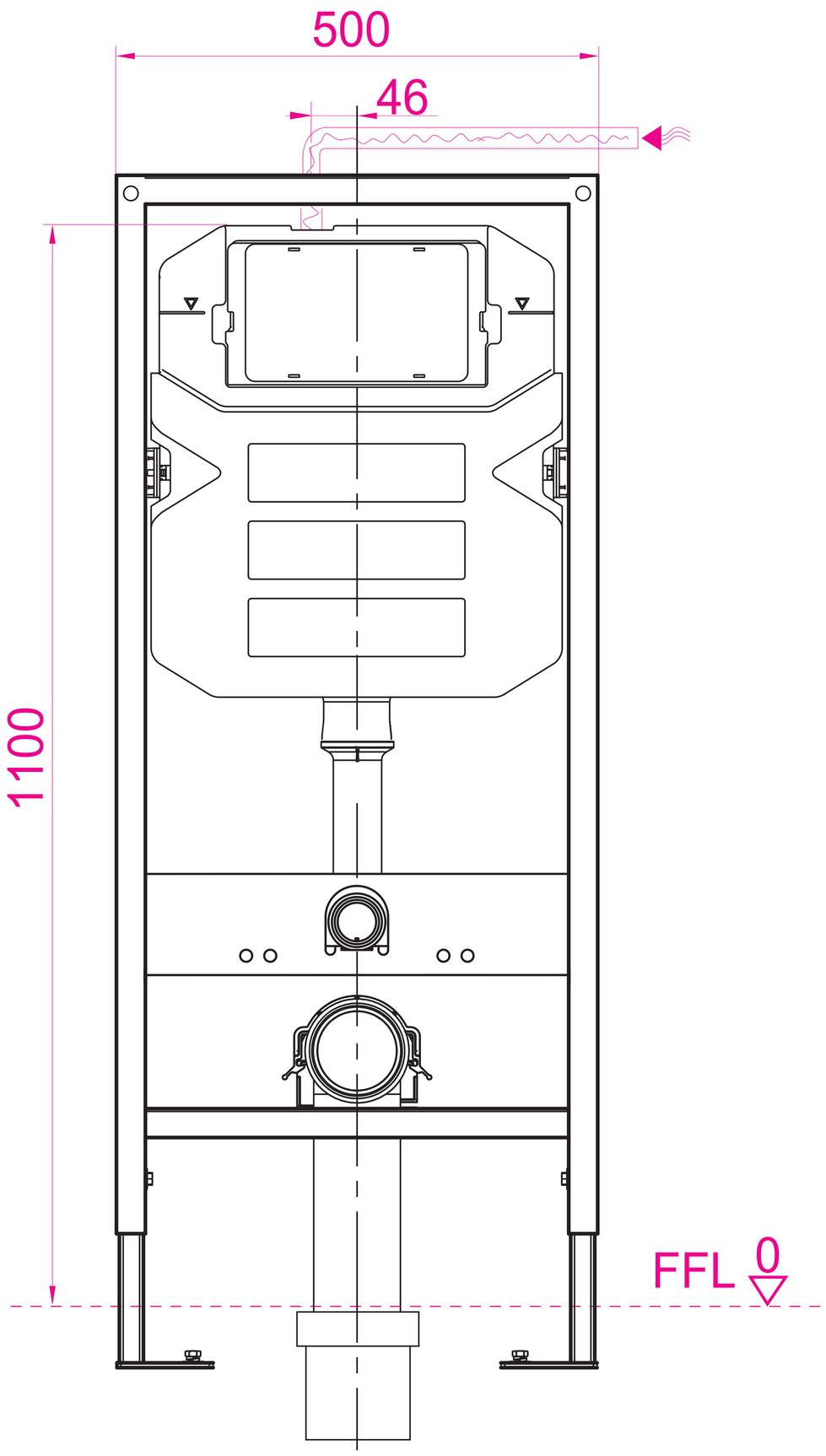
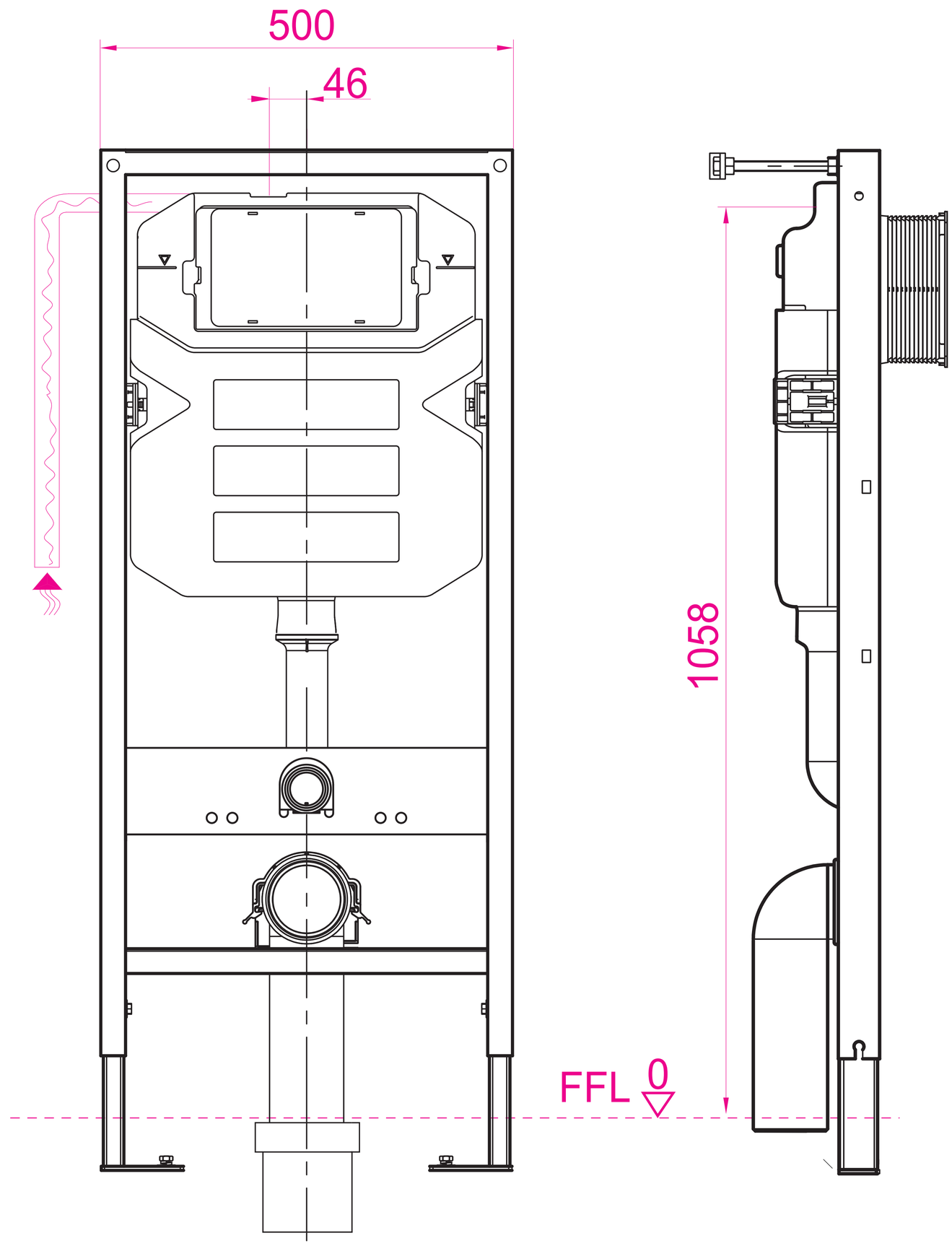
水箱后孔进水