包装清单

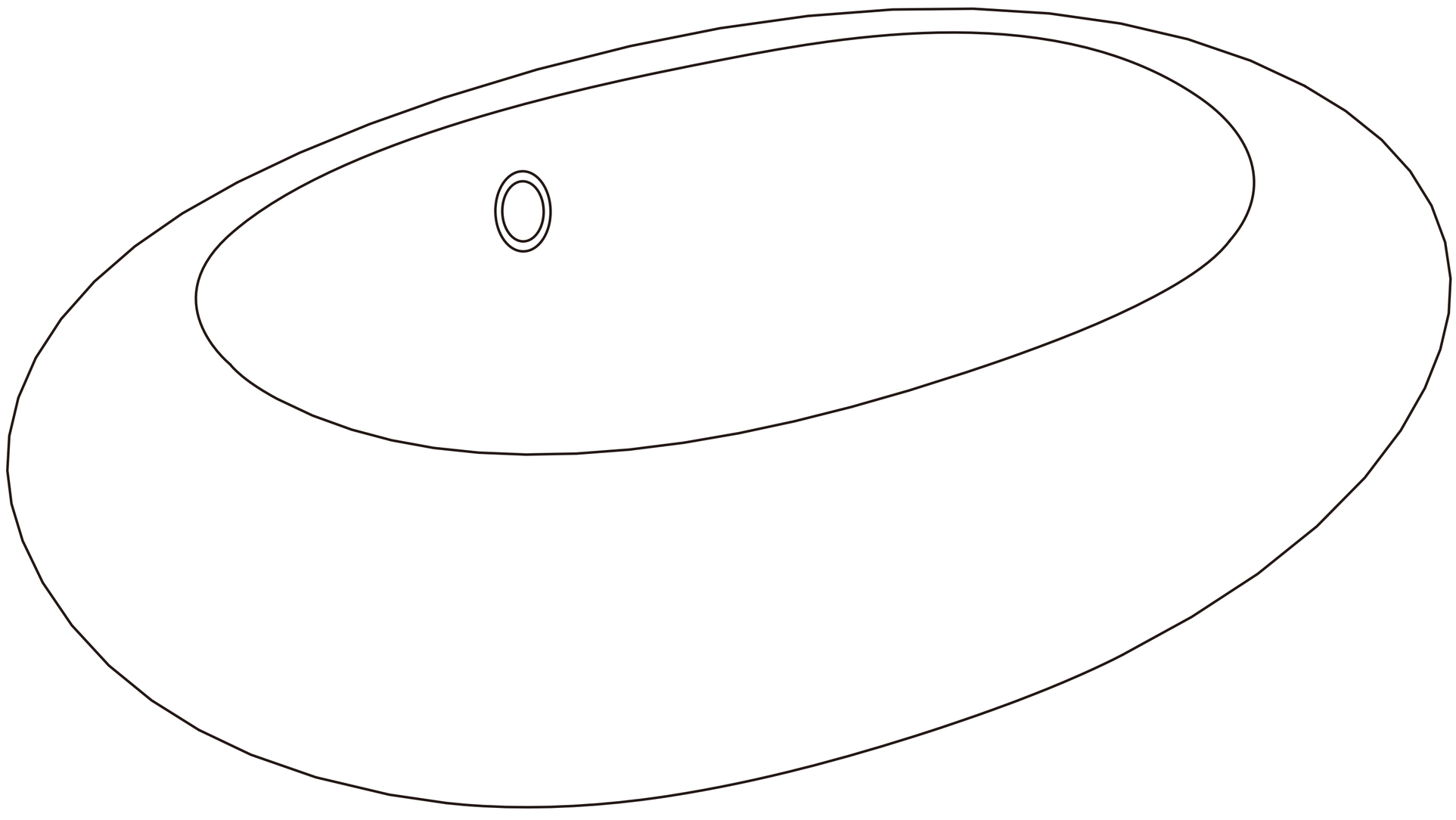

配件

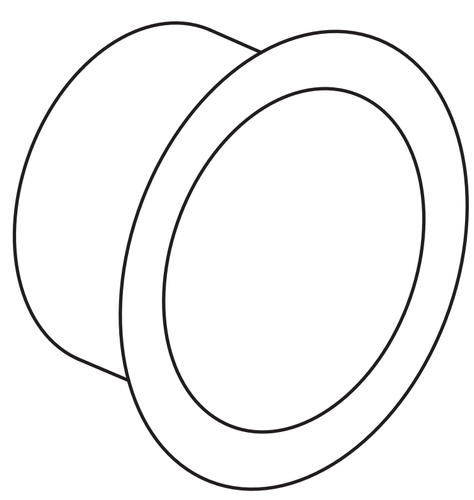

溢流环

附件

合格证

装箱清单

保修卡

说明书

安装必要工具

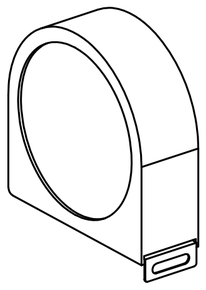

卷尺

笔

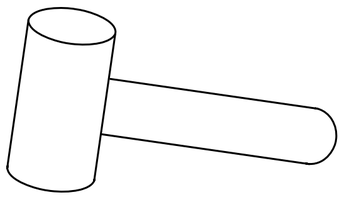

锤子

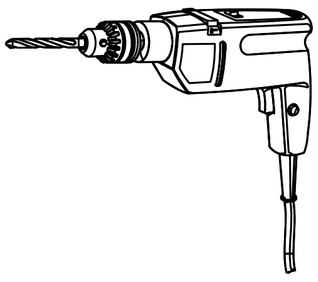

冲击钻

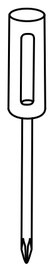

十字螺丝刀

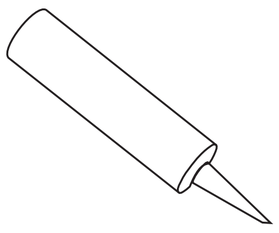

密封胶

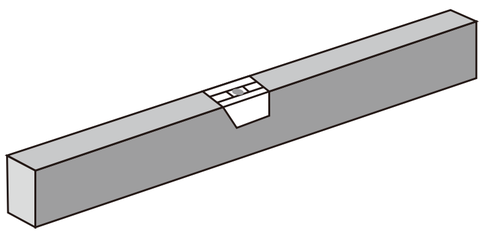

水平尺

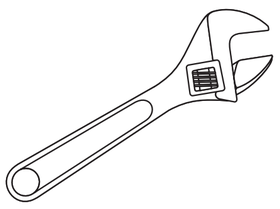

扳手

1.依照预安装说明，进行台面开孔。

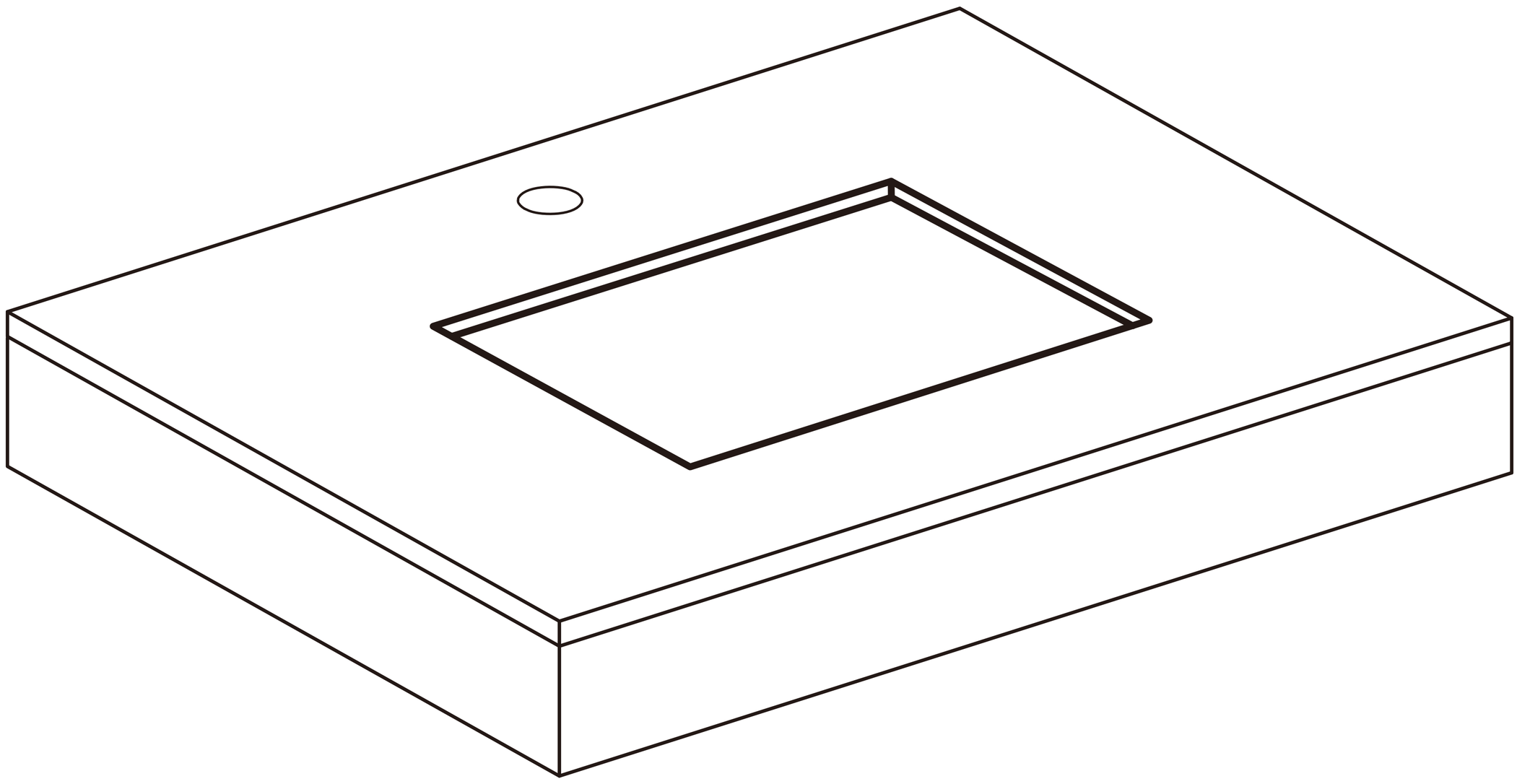

2.龙头请参照安装说明书进行安装；将盆放入台面安装孔内。

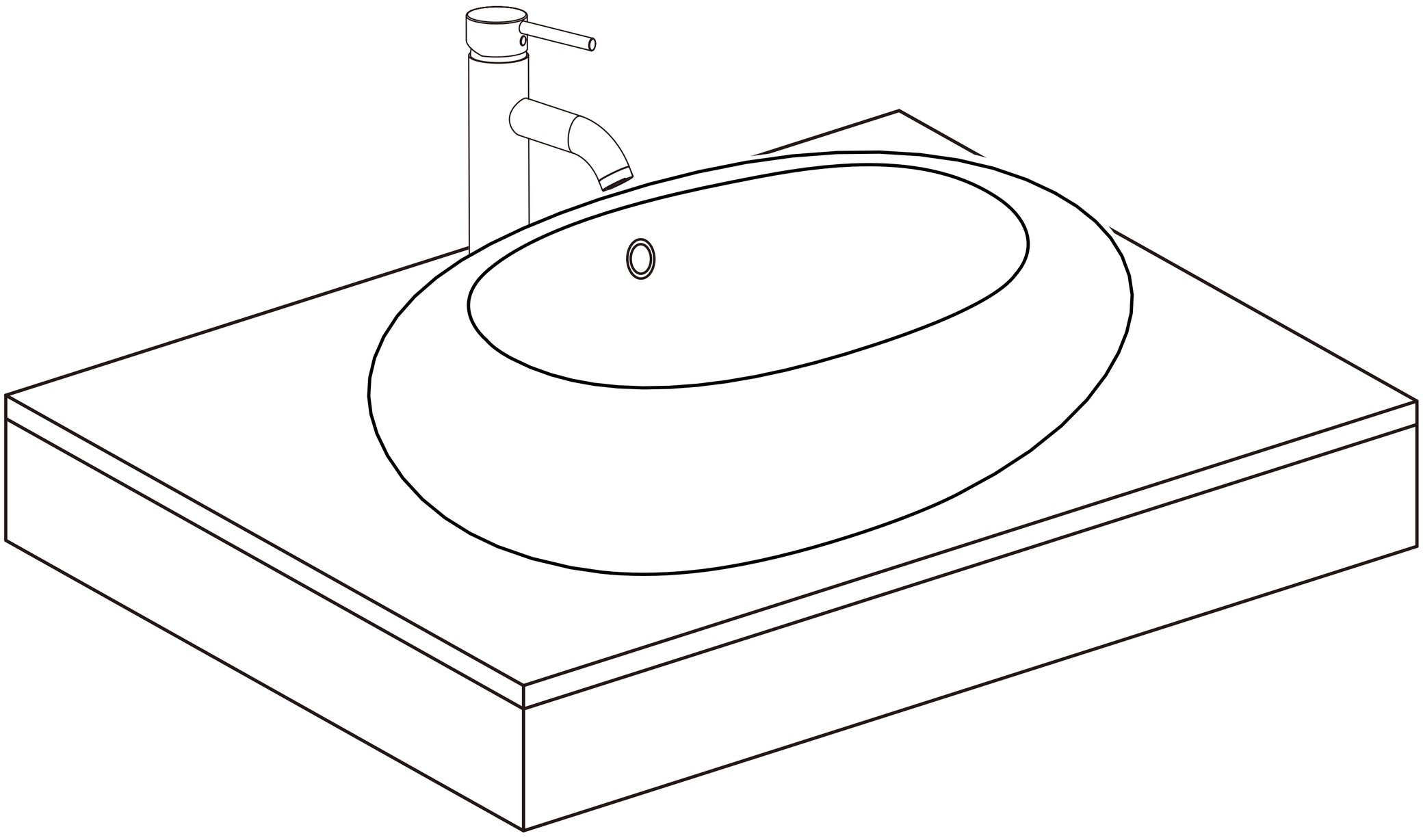
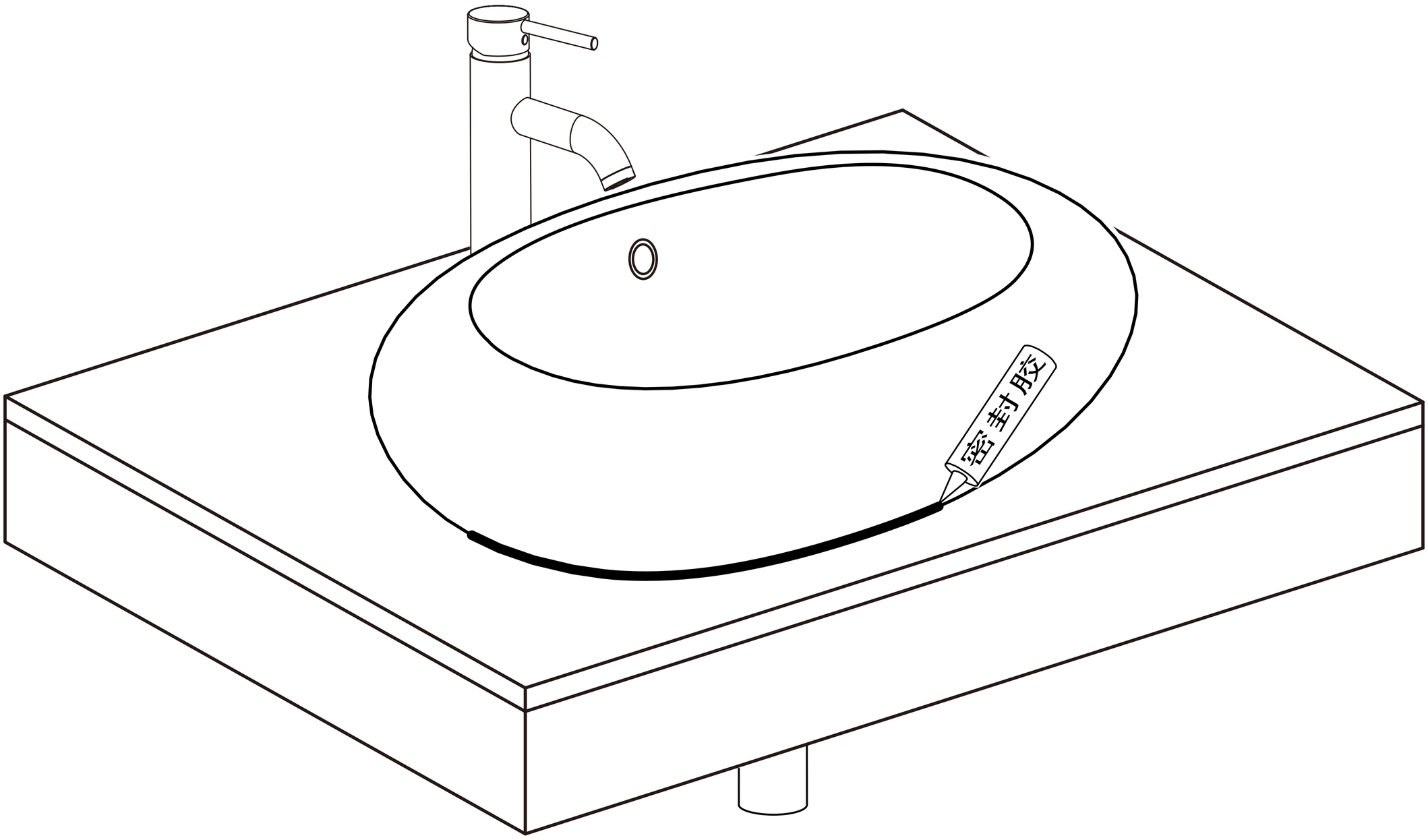
3.下水器请参照安装说明书进行安装；打胶。