包装清单

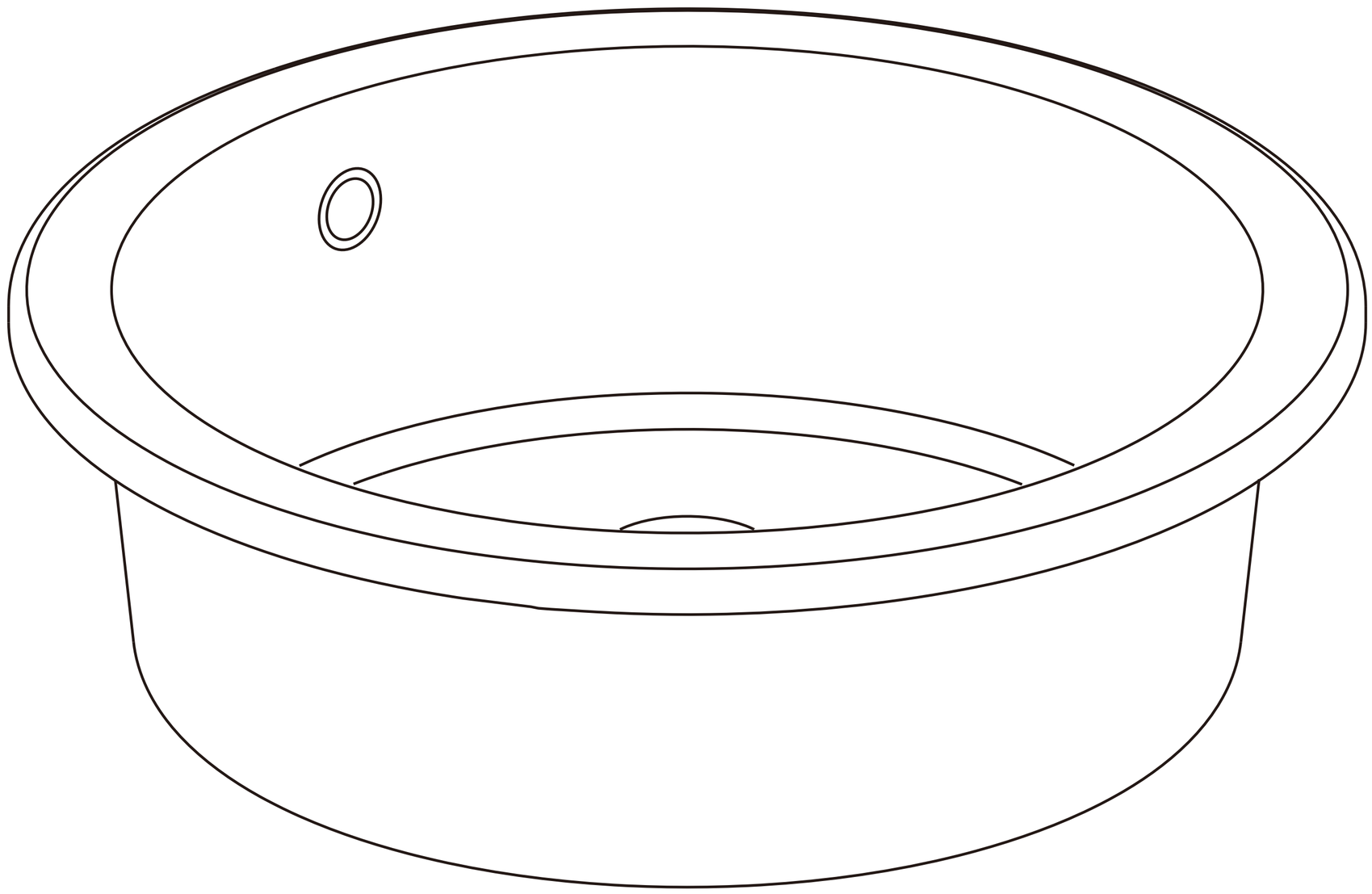

配件

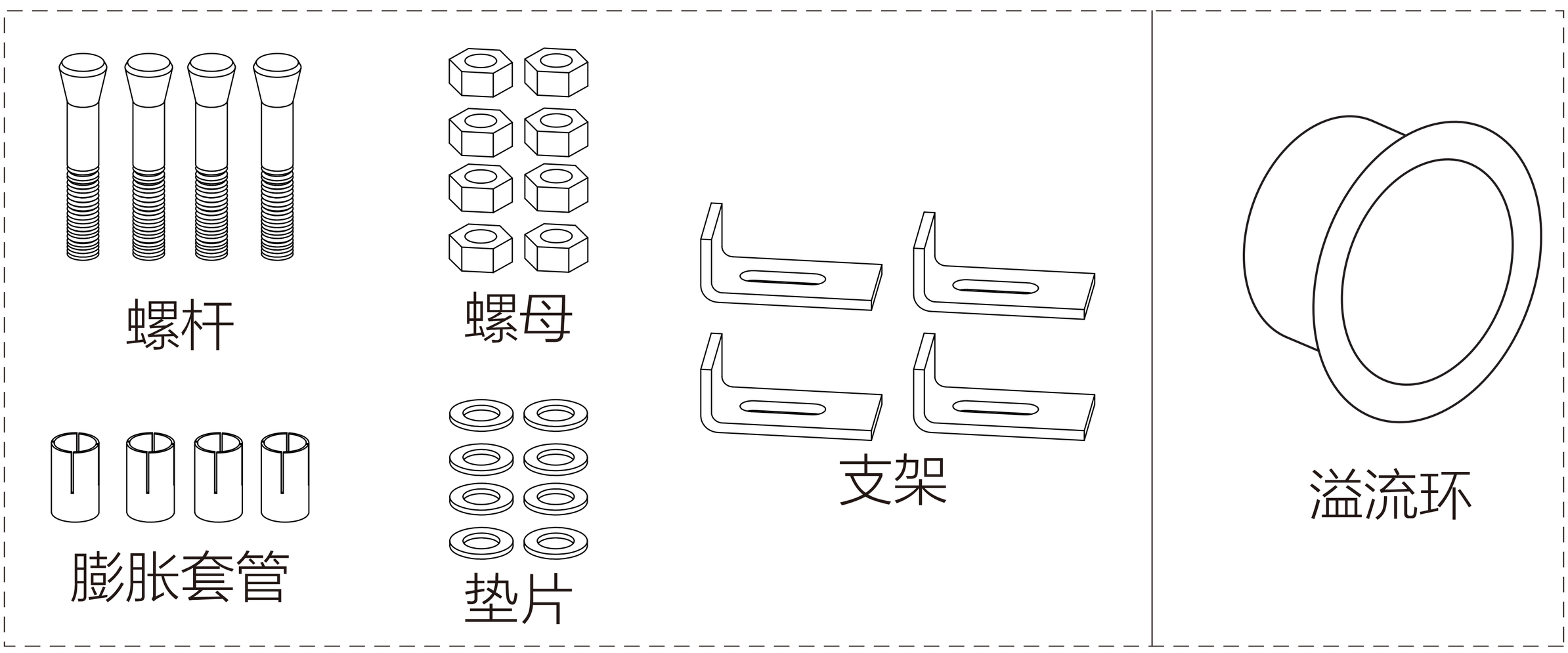

附件

合格证

装箱清单

保修卡

说明书

模切板

安装必要工具

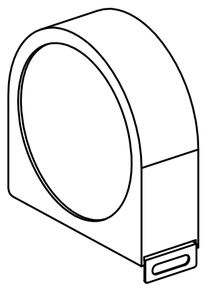

卷尺

笔

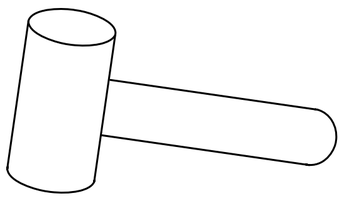

锤子

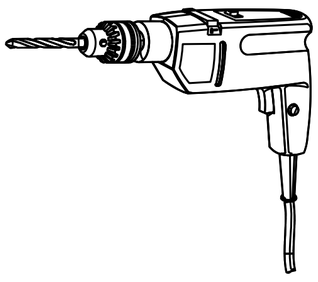

冲击钻

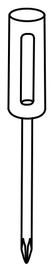

十字螺丝刀

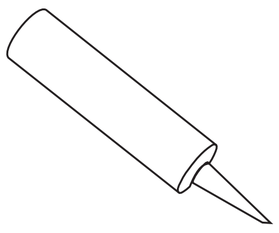

密封胶

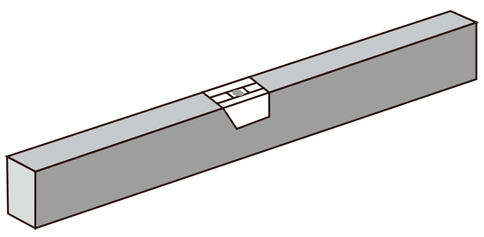

水平尺

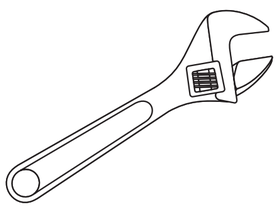

扳手

1.依照预安装说明，进行台面开孔；如图示，将螺杆放入孔内，依次套入膨胀套管、垫片、螺母，适度拧紧。

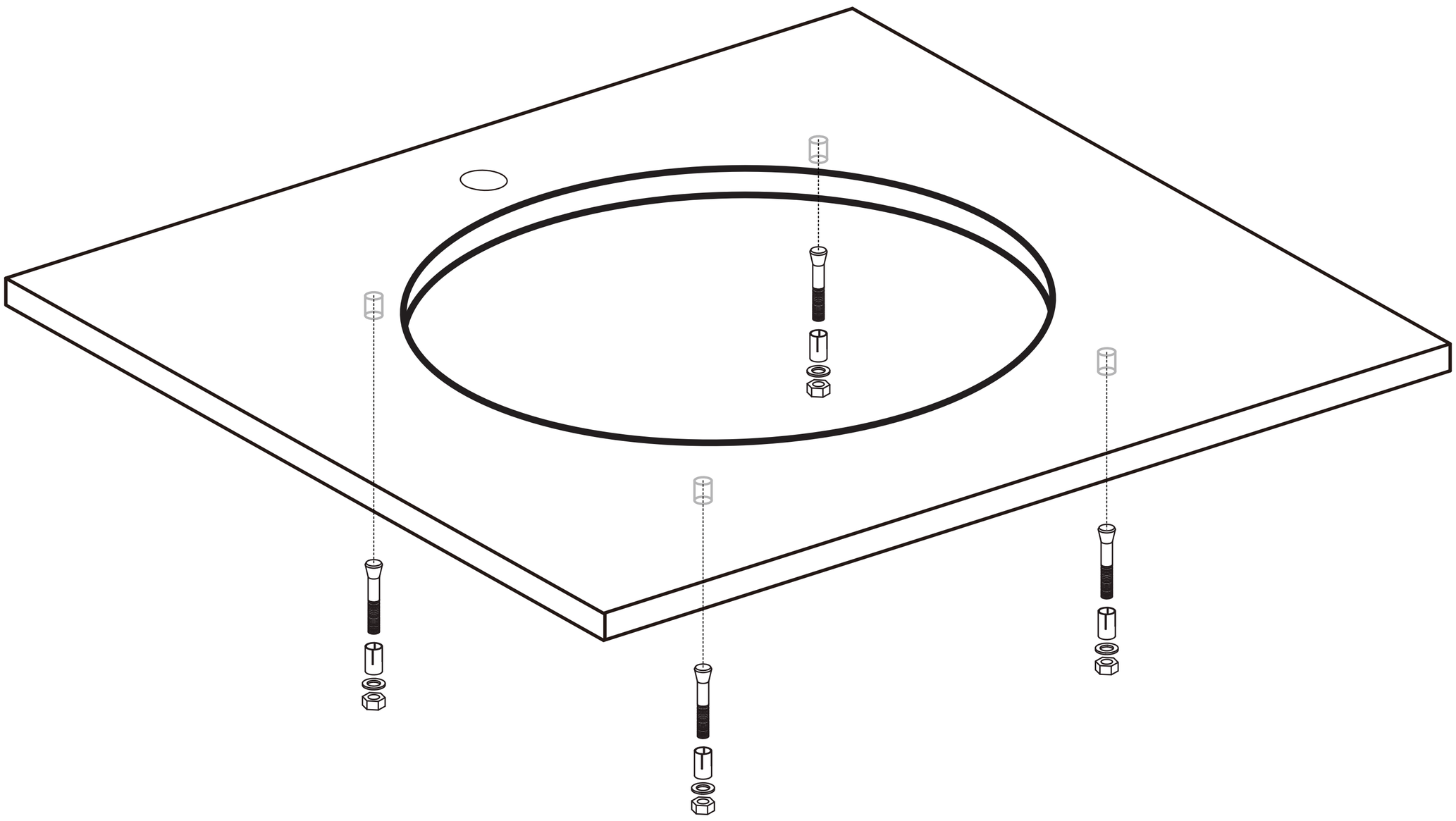

2.龙头、下水器请参照安装说明书进行安装。

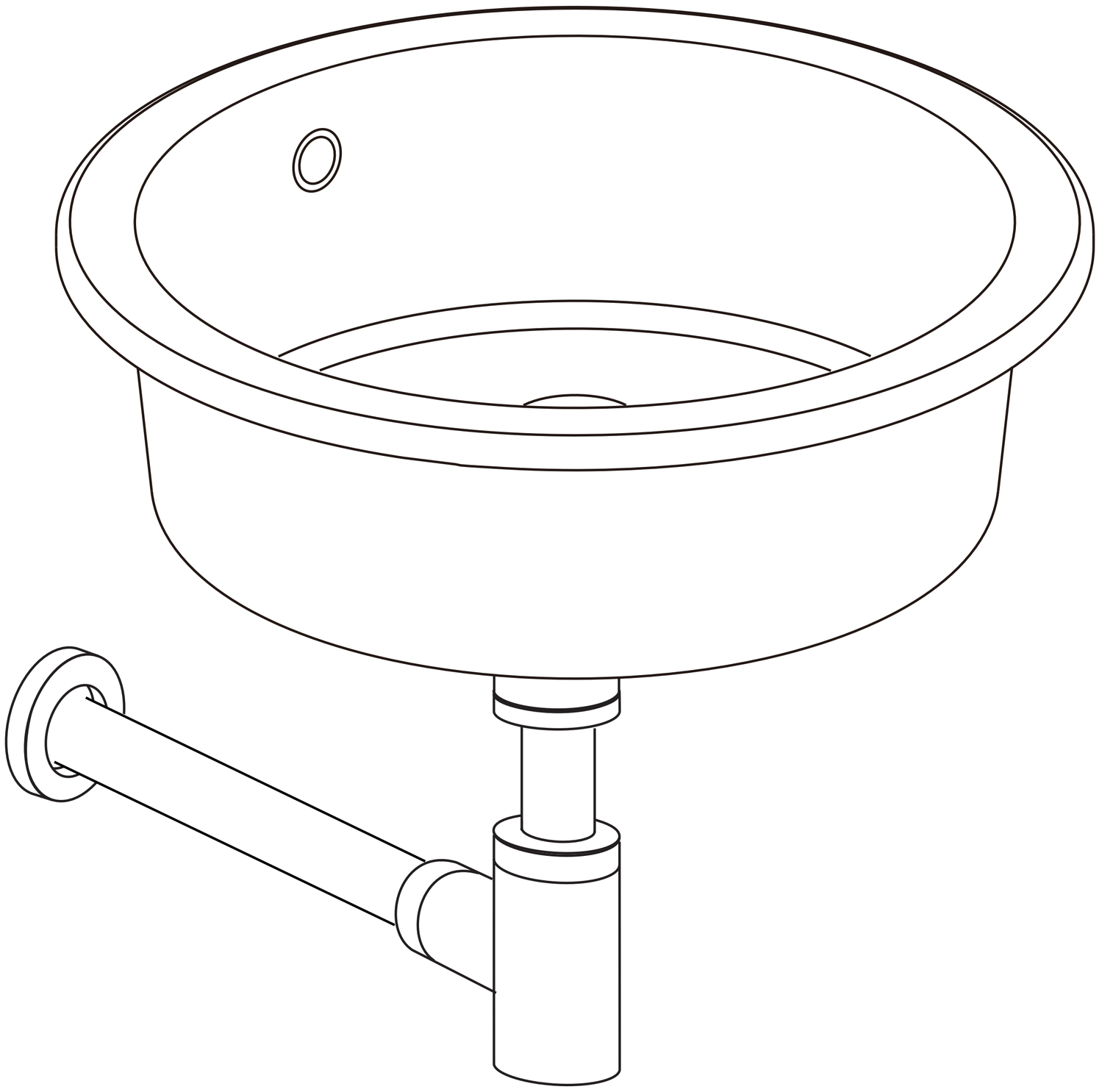

3.如图示，先在盆上沿涂抹密封胶，后用台下盆螺栓将盆与台面锁紧。

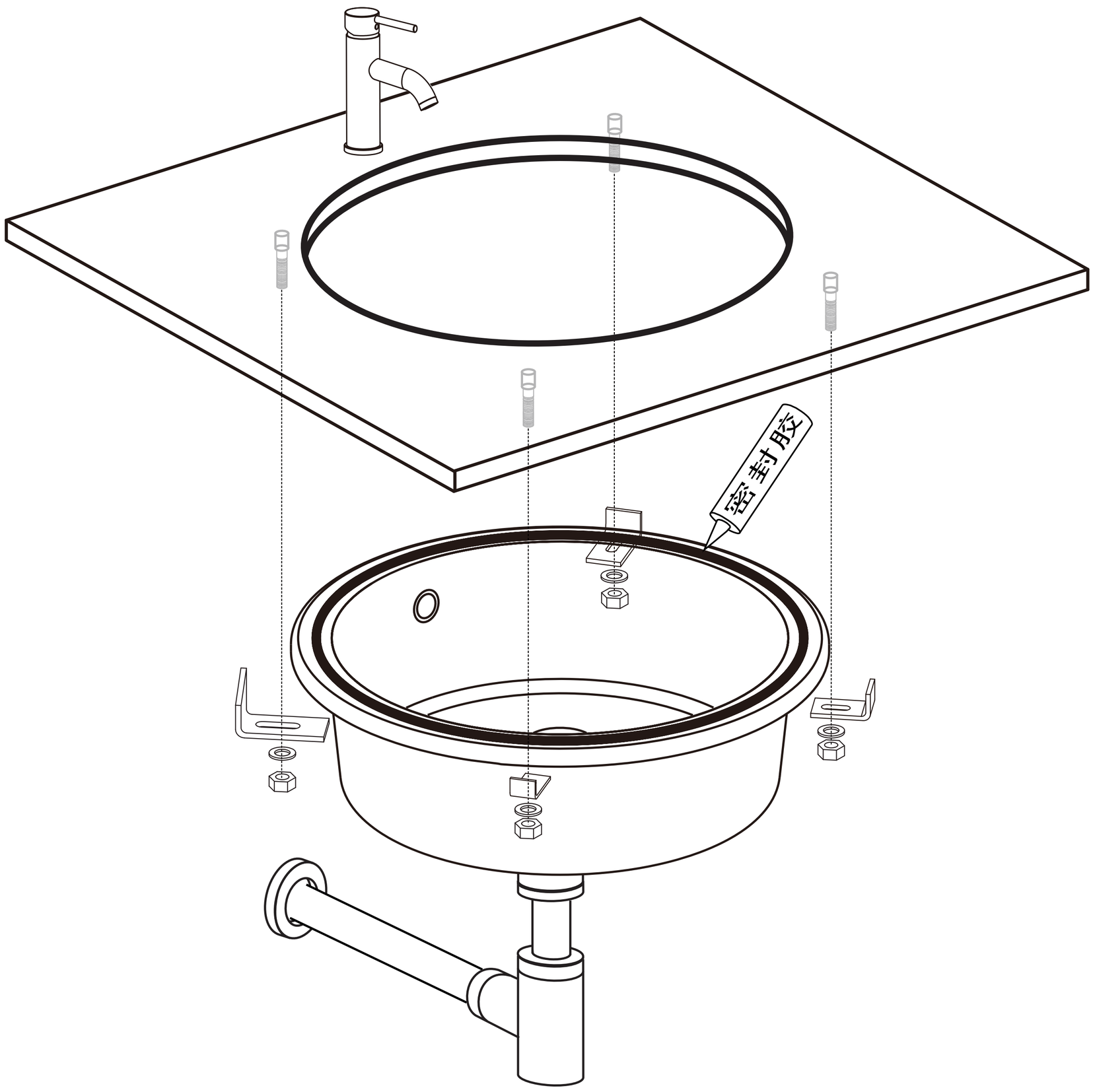
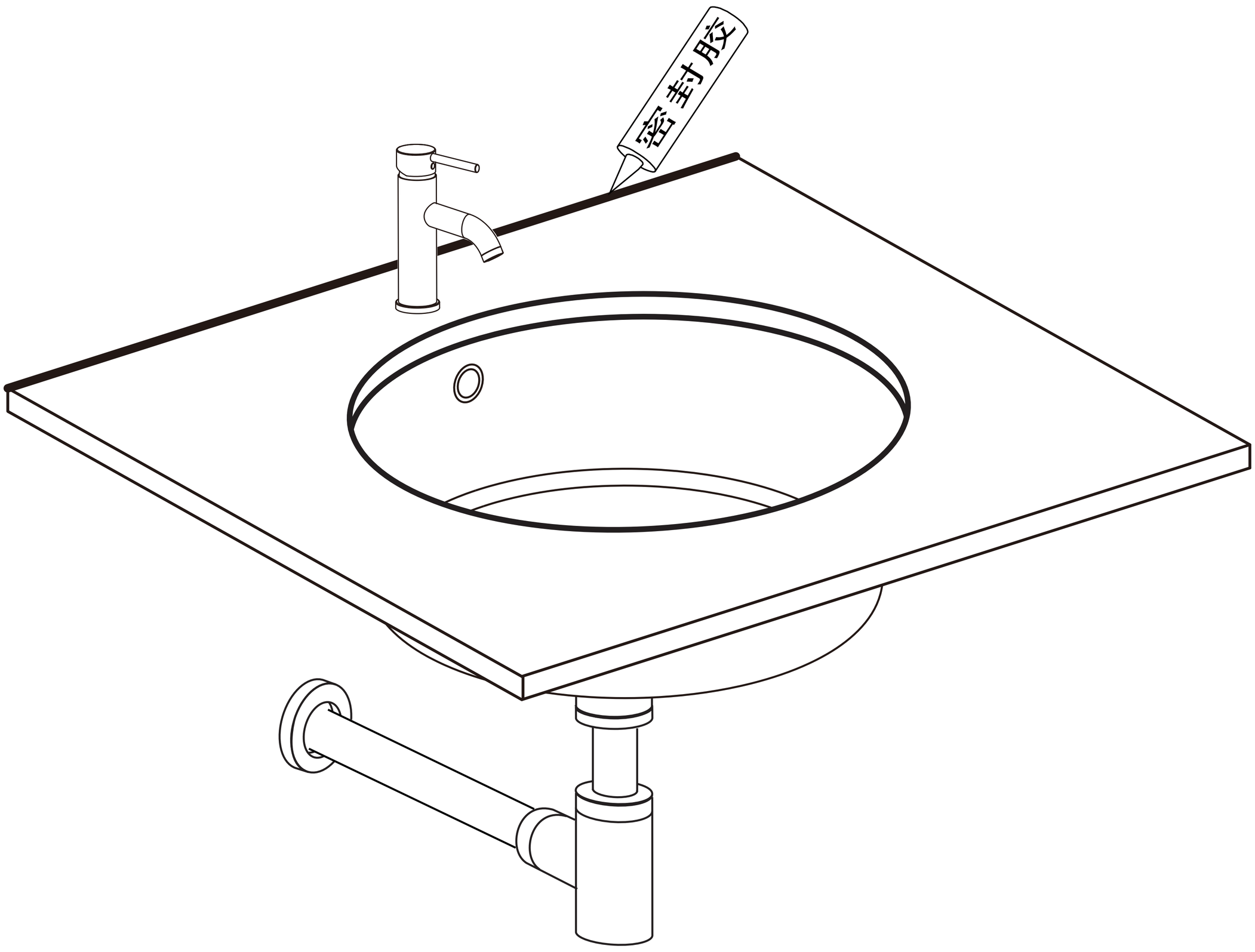
4.打胶。