预安装说明

- 确认浴室内台盆的相关尺寸符合以下尺寸。

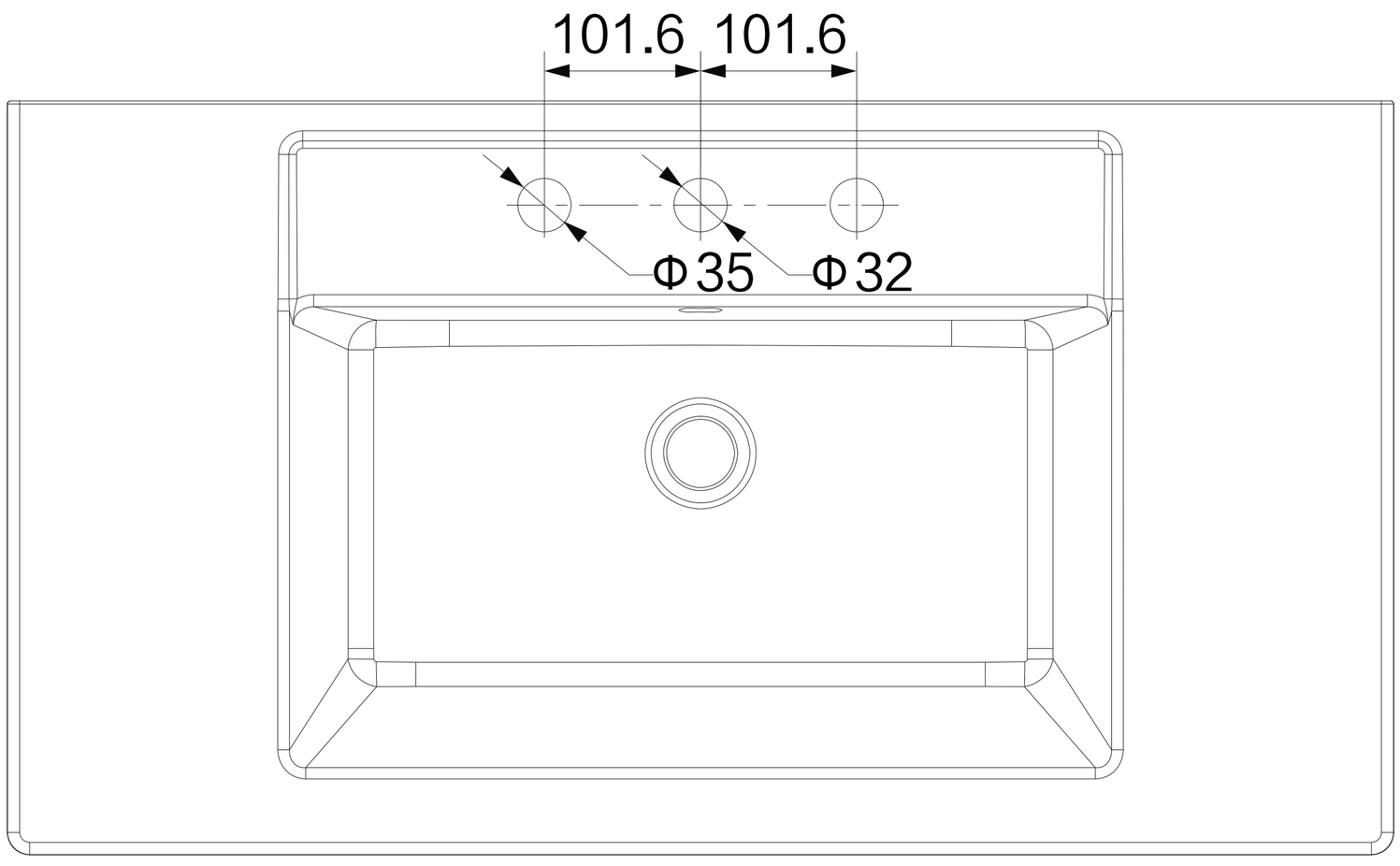

单位：mm